A方向	端子线序	1	2	3	4	5	6
123456	电机引线及颜色	B-绿	/	A+黑	B+黄	/	A-红

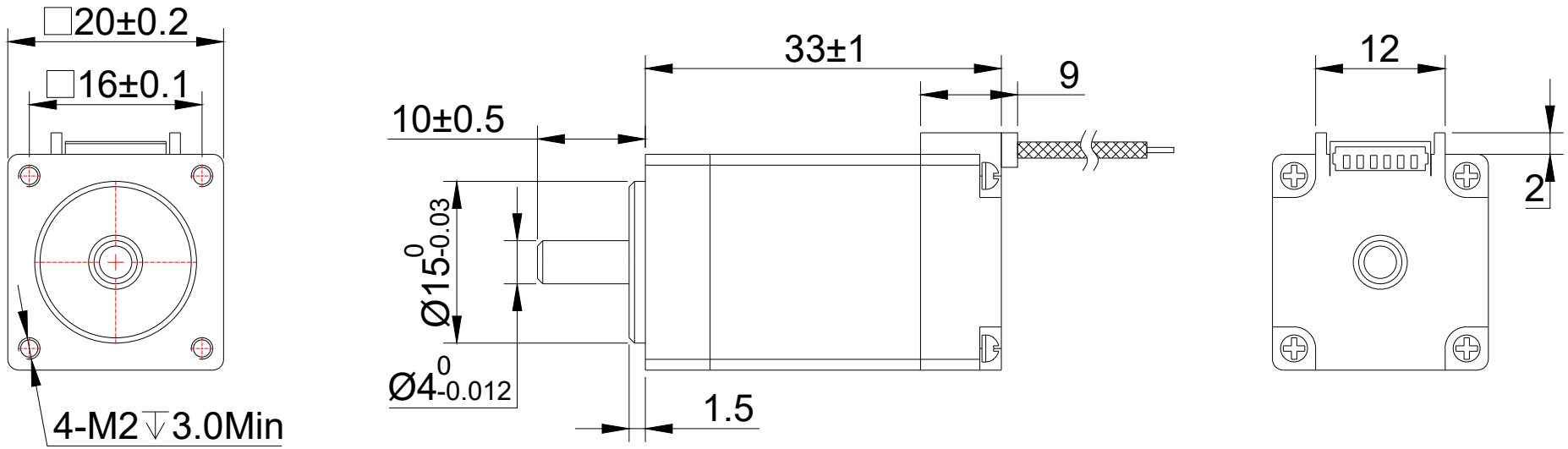

相数	2	额定工作状态	连续
基本步距角	1.8°	寿命（小时）	5000H以上
基本步距角误差（空载）	±0.09° 以下	温升	85 K以下
额定电流	0.6A	绝缘耐压	500V A.C
电阻（相）	6.5Ω±10%	绝缘电阻	100MΩ以上
电感（相）	1.7mH±20%	绝缘等级	B
保持力矩	0.018N.m	使用温度范围	-20° C~+50° C
径向跳动	0.025 MM(负载450g)	使用湿度范围	20%RH~90%RH(不结霜条件下)
轴向跳动	0.075 MM(负载450g)	保存温度范围	-20° C~+70° C
转动惯量	2.0 g.cm²	保存湿度范围	15%RH~95%RH(不结霜条件下)
电机重量	0.06 Kg		

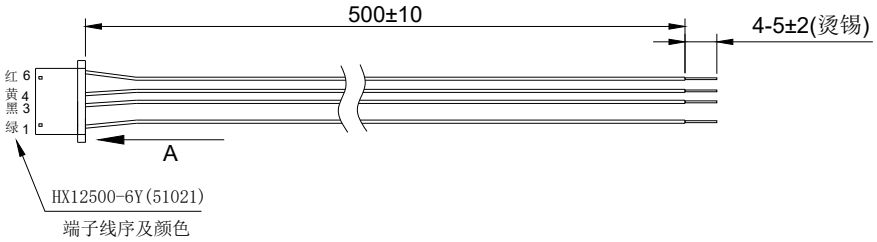

图纸编码	/
物料代码	/
版本	A1.0
变更内容 Revision Record	
初次发放	
签字The signature	
日期 Date	/

电机引线颜色及接线图

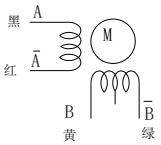

注：电机引出线颜色和线序以实物为准

励磁顺序（2相励磁）

Step	A	B	A-	B-
1	+	+	−	−
2	−	+	+	−
3	−	−	+	+
4	+	−	−	+

CW ↓ ↑ CCW

初始方向：按照表的励磁顺序从安装面看顺时针方向

标签内容

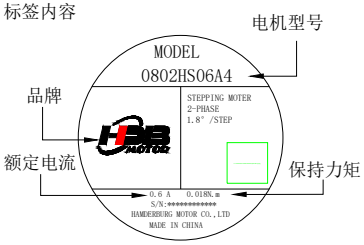

客户签字确认							视图方式：	0802HS06A4 两相混合式步进电机
	标记	处数	更改文件号		签名	年 月 日		
	设计			标准化			比例 2:1	
	校核			工艺			汉德保电机	
	审核			批准			深圳市德智高新有限公司 WWW.HDBMOTOR.COM	
	图样标记	H		共 1 张 第 1 张				